ウエイブスクリーンシリーズ

型式CE-200JJ・CE-200MJ

焼却灰の異物除去
破砕した石膏ボードの紙と石膏の分別
建設困憊残差物の土砂抜き
木材チップの選別
堆肥等の選別

重機投入も出来る最小選別機！

株式会社 クリーンエコロジー

多目的選別機ウエイブスクリーン（CE-200JJ・CE-200MJ）

■　特徴　■

- 重機による直接投入が出来ます。
- 電源さえあれば単体で使用できます（既設プラントとの連動接続も簡単）。
- 設置面積が小さく有効に使え、特別な基礎工事を必要としません。
- 機構が簡単な為、取り扱いが容易でメンテナンスが楽です。
- 使用用途に合わせてパンチングメタル、金網のサイズ等自由に替えられます。
- 架台は貴社仕様の製作も可能です（オプション）。
- CE-200MJ（4×10）のホッパーはオプションです。

■　全体図　■

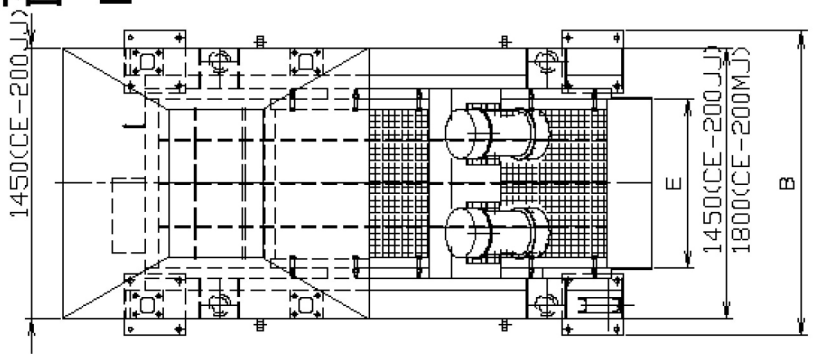

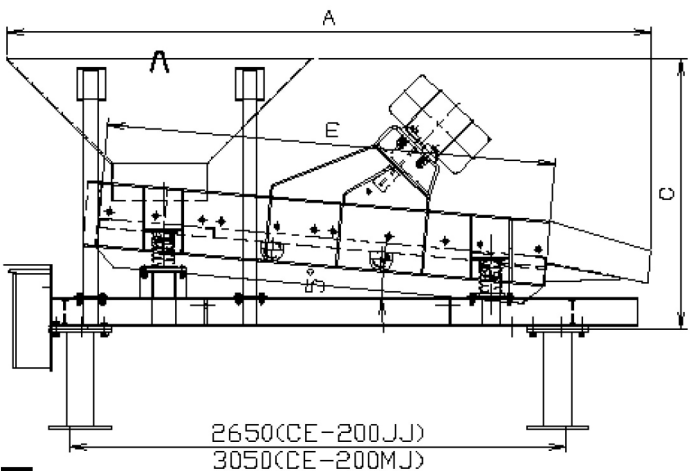

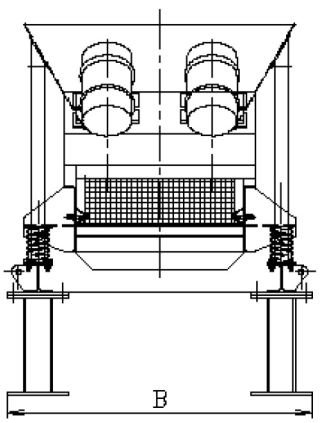

■　仕様　■

型式	全長（mm） A	全幅（mm） B	全高（mm） C	重　量（kg）	篩寸法（mm） C×D	動力（KW）	必要電力
CE-200JJ （3×8）	3440	1630	1450 架台除く	1400 架台除く	900×2400	1.2KW×2 基	2.4KW
CE-200MJ （4×10）	4130	1955	1700 架台・ホッパー除く	2300 架台除く	1200×3000	2.2KW×2 基	4.4KW

※　改の為、本機械仕様は予告なく変更する事がありますのであらかじめ御了承下さい。

お問合せは

製　造　元　　**株式会社　クリーンエコロジー**

本　　社　：　〒260-0032　千葉市中央区登戸 1-18-10　OS ビル3F
TEL）043-243-6464　／　FAX）043-243-6485

ﾘｻｲｸﾙﾃﾞﾎﾟ　：　〒270-1611　千葉県印西市造谷字西門原 702
TEL）0476-80-5963　／　FAX）0476-80-5964

※　プラントとして使用の場合は、ご相談ください。

※　常時、テスト機の用意がございます。貴社ご希望の場所でのテストも可能ですのでお気軽にお申しつけ下さい。